Հակահրդեհային ազդանշումների միացման սխեման

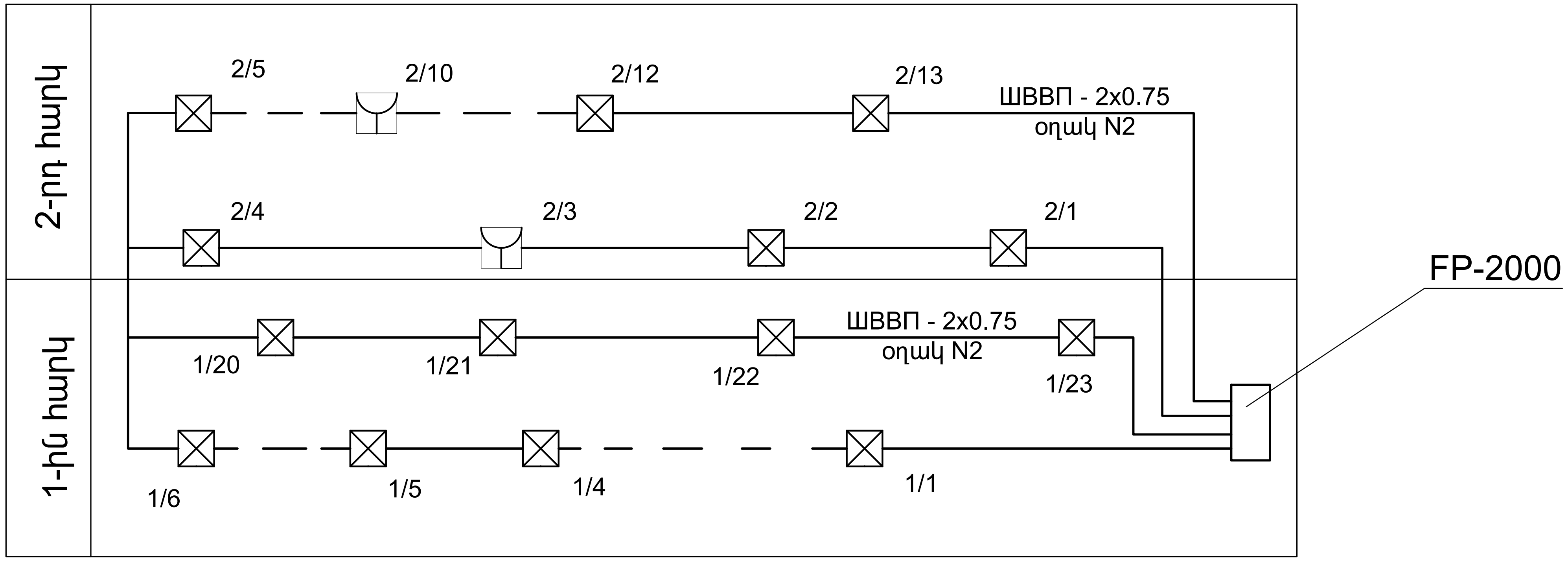

Հակահրդեհային համակարգի մասնագիր			
ՀՀ ը/կ	Սարքավորումների և նյութերի անվանումը	Չափ. միավ.	Քանակը
1	Հակահրդեհային ազդանշումների պանել 2 օղակի համար FP-2000/կամ համարժեք/	լ-զմ	1
2	Հրդեհային տվիչ, ծխի DP-2061 /կամ համարժեք/	հատ	28
3	Հրդեհային տվիչ, ձեռնավարումով DM-2000 /կամ համարժեք/	հատ	9
4	Հերմետիկ կուտակիչային մարտկոց 24B, 6.5A	հատ	2
5	ШВВП 2x0.75 հատվածքով պղնձե հաղորդալարի անցկացում	գմ	2000
6	911-ծառայության հետ կապի միջոց /Tandem-2M-ին /կամ համարժեքը/	հատ	1

Ծրագրի առաջադրանք՝ TGQ-09				Վարդածորի մանկապարտեզի կառուցման համար անհրաժեշտ նախագծային աշխատանքներ			
				Հակահրդեհային ազդանշումներ	Փուլ	Թերթ	Թերթեր
					ԱՆ	ՀԱ-2	4
Գլխ. մասն.	Ռ.Կարապետյան			Հակահրդեհային ազդանշումների միացման սխեման և մասնագիրը:	ԻՆՋԻՆԵՐԻՆԳ ԷՎՐՈՍ ՍՊԸ / ENGINEERING EVROS LLC		
Պաշտոն	Ազգանուն	Ստորգր.					